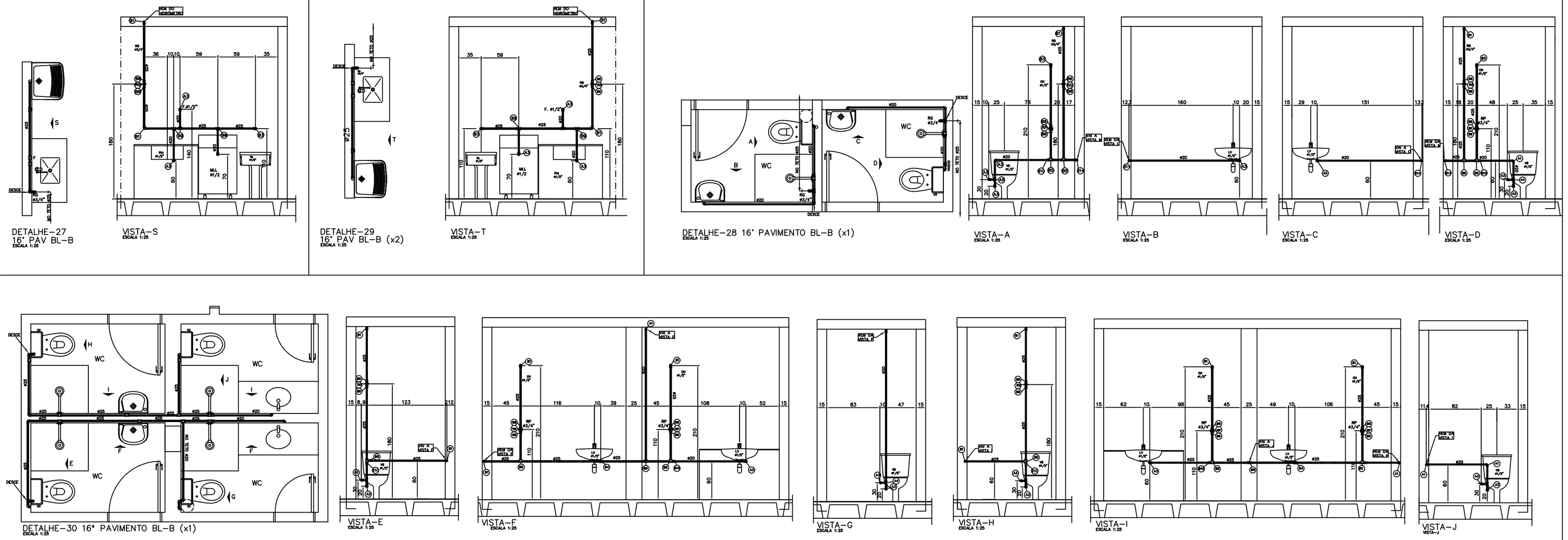

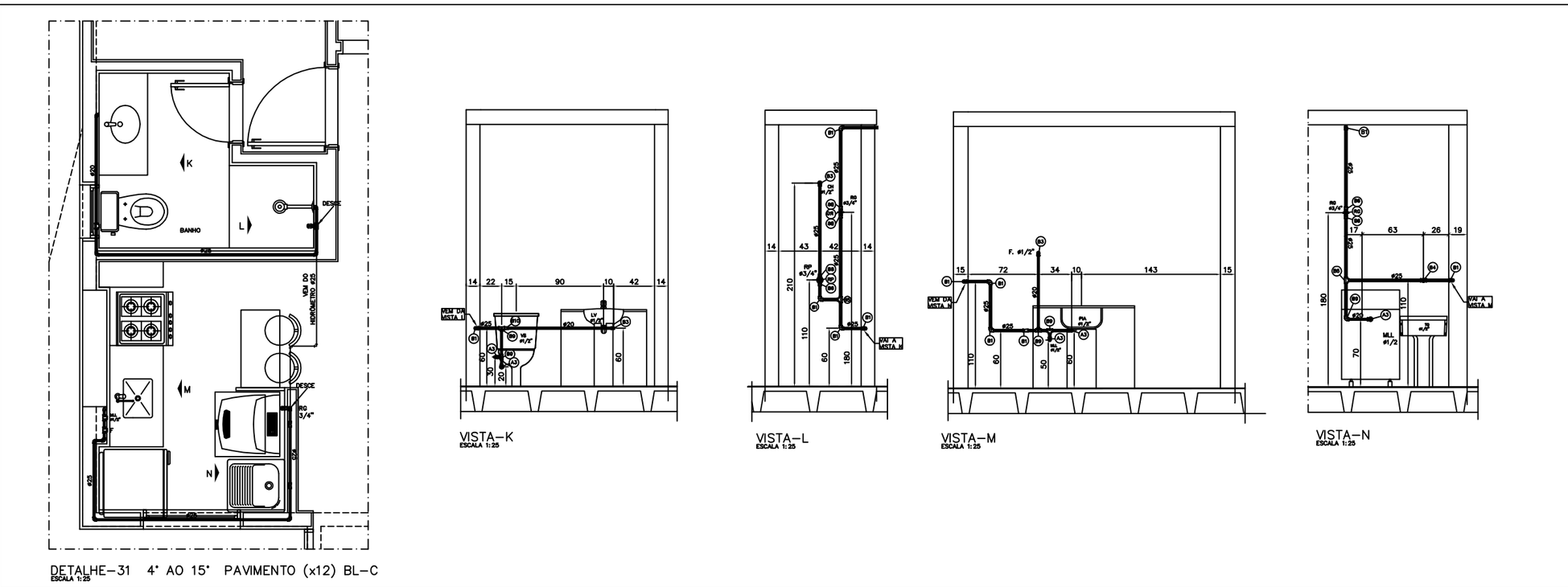

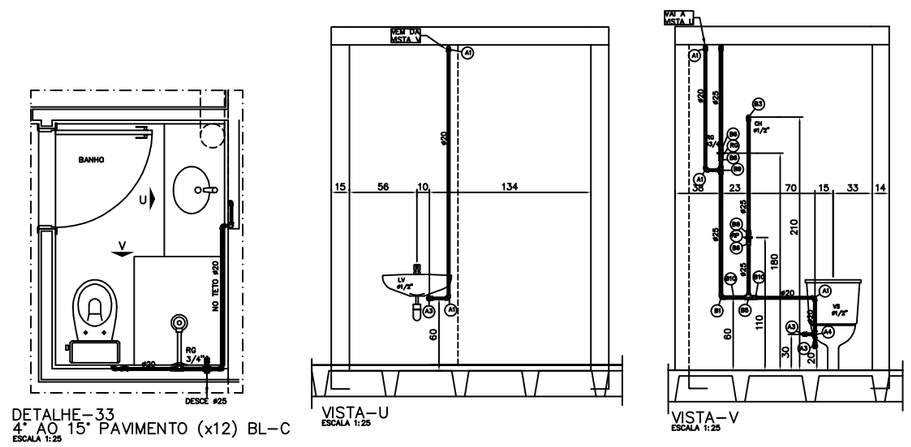

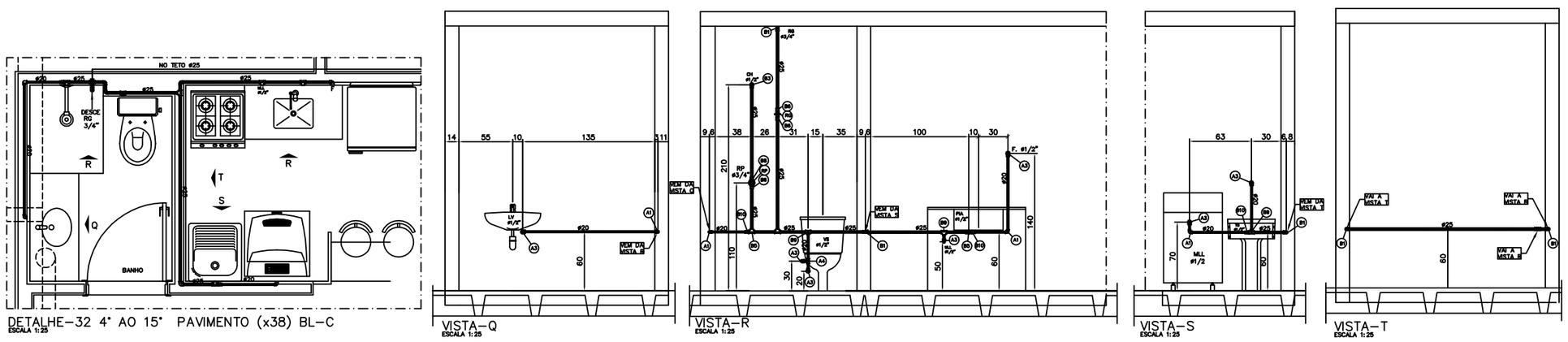

LEGENDA DAS CONEXOES

TUBULAÇÃO #20	TUBULAÇÃO #25
A – TUBO PVC RIGIDO SOLDAVEL #20	B – TUBO PVC RIGIDO SOLDAVEL #25
A1 – JOELHO PVC SOLDAVEL 90°x#20	B1 – JOELHO PVC SOLDAVEL 90°x#25
A2 – JOELHO PVC SOLDAVEL 45°x#20	B2 – JOELHO PVC SOLDAVEL 45°x#25
A3 – JOELHO PVC SOLDAVEL 90° COM BUCHA DE LATÃO #20x#1/2"	B3 – JOELHO PVC SOLDAVEL 90° COM BUCHA DE LATÃO #25x#1/2"
A4 – TE PVC SOLDAVEL 90°x#20	B4 – TE PVC SOLDAVEL 90°x#25x#1/2" COM BUCHA DE LATÃO
A5 – TE PVC SOLDAVEL 90°x#20x#1/2" COM BUCHA DE LATÃO	B5 – TE PVC SOLDAVEL 90°x#25
A6 – ADAPTADOR PVC SOLDAVEL #20x#1/2"	B6 – ADAPTADOR PVC SOLDAVEL #25x#3/4"
A7 – UNIAO PVC SOLDAVEL #20	B7 – UNIAO PVC SOLDAVEL #25
A8 – LUVA PVC SOLDAVEL COM BUCHA DE LATÃO #20x#1/2"	B8 – LUVA PVC SOLDAVEL #25x#3/4"
	B9 – TE RED.PVC SOLDAVEL #90 #25x#20
	B10 – REDUCAO PVC SOLDAVEL #25x#20
	B11 – JOELHO PVC SOLDAVEL 90° COM BUCHA DE LATÃO #25x#3/4"
	B12 – TE PVC SOLDAVEL 90°x#25x#3/4" COM BUCHA DE LATÃO
	B13 – LUVA PVC SOLDAVEL AZUL #25x#1/2" COM BUCHA DE LATÃO
	B14 – JOELHO REDUCAO PVC SOLDAVEL #25x#20

FIXAÇAO	METAL
F1 – PERFILADO PERFURADO DE 19x38x100mm FIXADO NA PLACA DE CONCRETO	R0 – REGISTRO P/ DUCHA DE PRESSAO METALDO DE #1/2"
F2 – PERFILADO PERFURADO DE 19x38x300mm FIXADO NA PLACA DE CONCRETO	R0 – REGISTRO DE ESFERA PVC SOLDAVEL #25 (#3/4")
BR1 – BRACADEIRA TIPO PERFIL MG 2669 MEGA #1/2"	R1 – REGISTRO DE PRESSAO #3/4" BASE DE REGISTRO DECA:4416205 SISTEMA DE VEDAÇÃO NVS II
BR2 – BRACADEIRA TIPO PERFIL MG 2669 MEGA #3/4"	R2 – REGISTRO DE GAVETA #3/4" COM ACABAMENTO LISO
BC1 – BRACADEIRA TIPO D MG 2652 MEGA #1/2" COM BUCHA NYLON S6 E PARAFUSO	V1 – VALVULA DE DESCARGA #1/2" PARA MICTORIO
BC2 – BRACADEIRA TIPO D MG 2652 MEGA #3/4" COM BUCHA NYLON S6 E PARAFUSO	R8 – RABICHO METALICO FLEXIVEL #1/2" PARA VASO SANITARIO
TG – TUBO GUIA AGUA #32 / ESGOTO #50	
CO – COIFA ASTRA PARA VEDACAO	

PARA LEGENDAS E NOTAS VIDE DESENHO IHE-01/18

N.o	DATA	MODIFICAÇÕES	N.o	VISTO
2	09/10/2012	REVISÃO-ATENDENDO ATA DE COMPATIBILIZAÇÃO DA REUNIÃO DE 18/09/2012		
1	ABR/2012	REVISÃO GERAL COM SUBSTITUIÇÃO DA ARQUITETURA, UTILIZANDO A ARQUITETURA DE 12/03/12		
0	NOV/2011	EMISSÃO		

N.Taffner Projetos de Instalações Ltda

SIA trecho 3 lote 625/695 bloco C sala 221
e-mail: ntaffner@globo.com
Telefone (61) 3234-5570

SETOR:	ÁGUAS CLARAS – BRASÍLIA – DISTRITO FEDERAL
ENDEREÇO:	RUA DAS PAINEIRAS – LOTE 03; RUA 30 NORTE – LOTE 04
PROPRIETARIO:	GENT INCORPORADORA LTDA.
AUTOR DO PROJETO:	N.TAFFNER PROJETOS DE INSTALAÇÕES LTDA
RESPONSÁVEL TÉCNICO:	PORTO BSB ENGENHARIA LTDA

O PROPRIETÁRIO:

O AUTOR DO PROJETO: CREA: 4818/D-DF

O RESPONSÁVEL TÉCNICO: CREA: 7053-RF

CAESB

CREA

DRLFO

RESIDENCIAL COSMOPOLITAN

PROJETO DE INSTALAÇÕES

DESENHO Nº: **IHA-16/18**

INSTALAÇÃO DE AGUA POTAVEL
DETALHES – IV

DESENHO:	ESCALA:	DATA:	ARQUIVO:
N.TAFFNER	INDICADA	NOV/2011	NT-16-2011-GENT-IHA-16-R02-DET-IV